特長
1．フロントガラスと棚ガラスには割れにくい強化ガラスを採用。
2．防露ファンを搭載。結露限界湿度を高め、商品の見やすさに貢献。
3．庫内温度管理がしやすいデジタル温度計を採用。
4．排水を容易にするため、タンクを左右に分割して搭載。
5．大型自在キャスター（車輪径φ７５）が取付可能。（別売）
6．庫内の機械室の清掃を容易する取り出し可能なゴミ受け皿を搭載。
7．棚は高さ調節が可能。（ピッチ２６ｍｍ）
8．使用するステンレス鋼板は、錆びに強いＳＵＳ３０４材を採用。
9．蛍光灯が長持ちする電子安定器を採用。
※．白御影風化粧板は当社にて大理石・ガラス仕様に特注対応が可能です。
（担当営業にご相談ください。大理石仕様にする際は幅方向で６ミリ、
奥行き方向で３ミリ大きくなります）

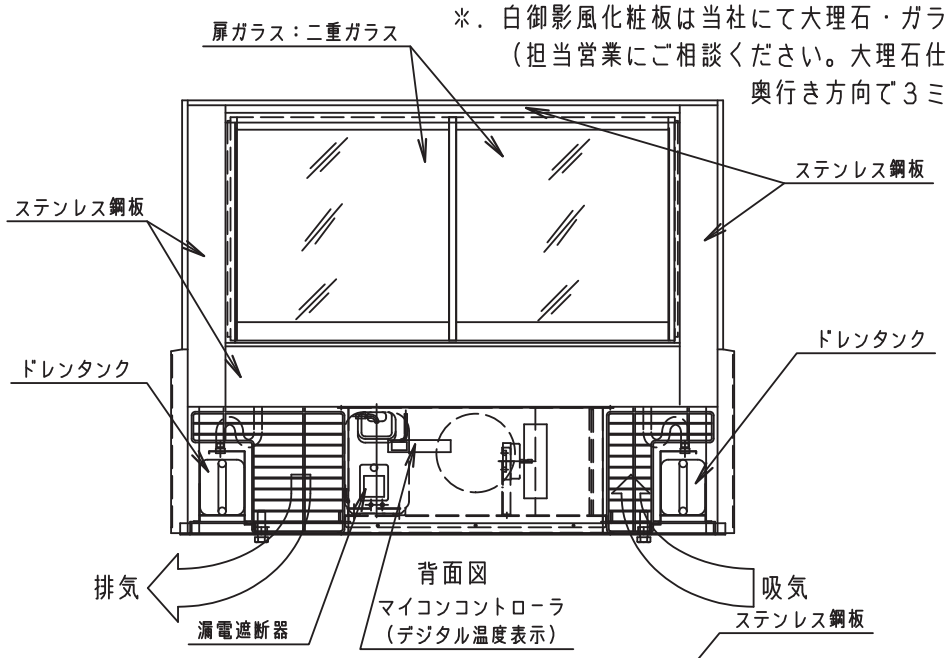

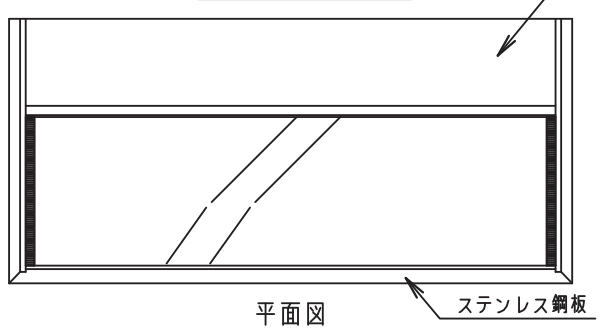

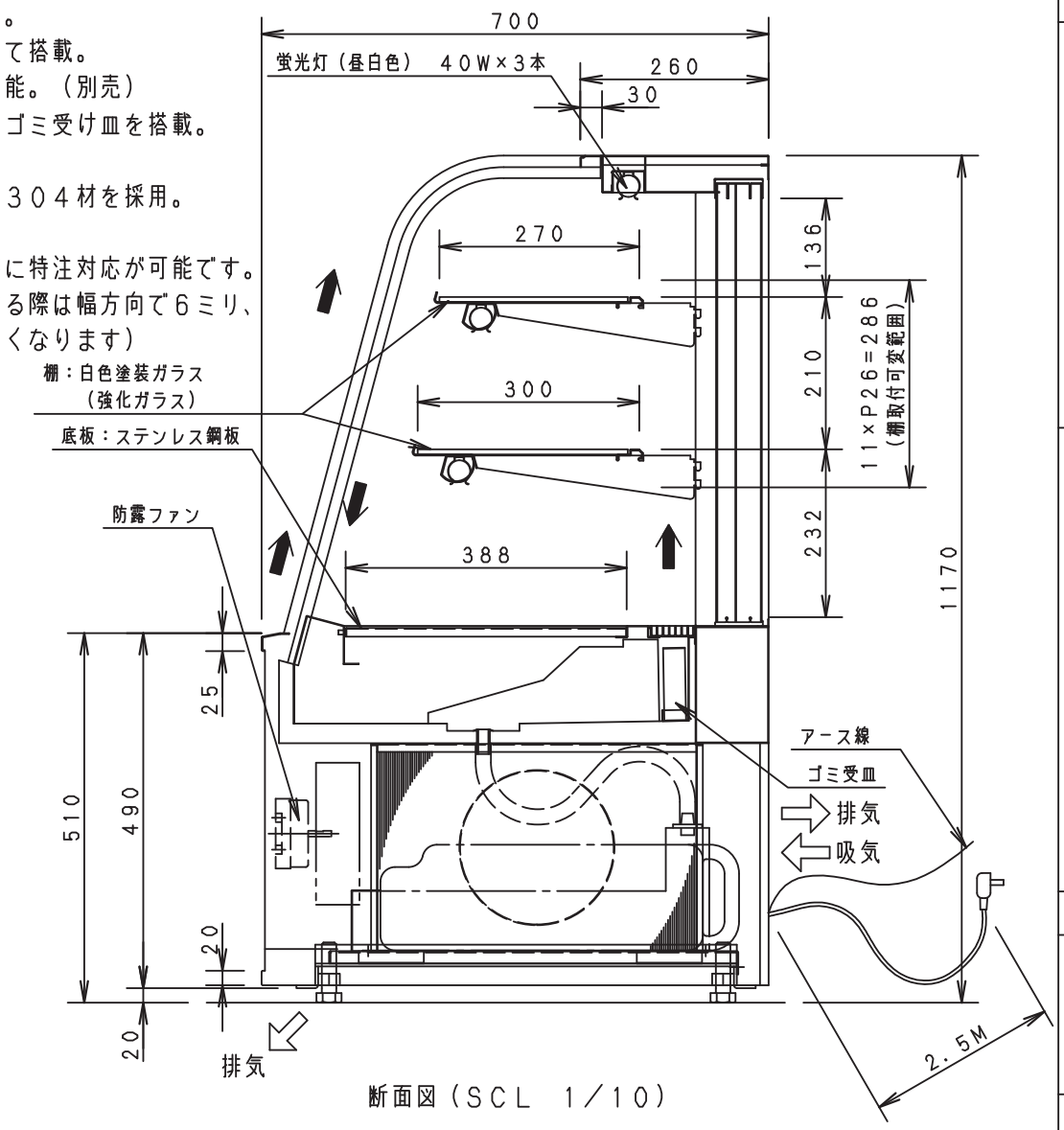

断面図（ＳＣＬ　１／１０）

プラグ形状	コンセント定格
横型	１５Ａ　１２５Ｖ

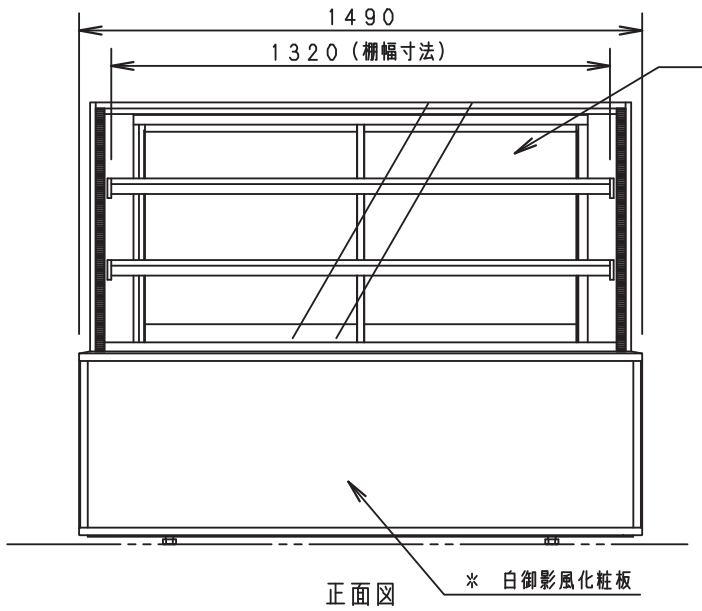

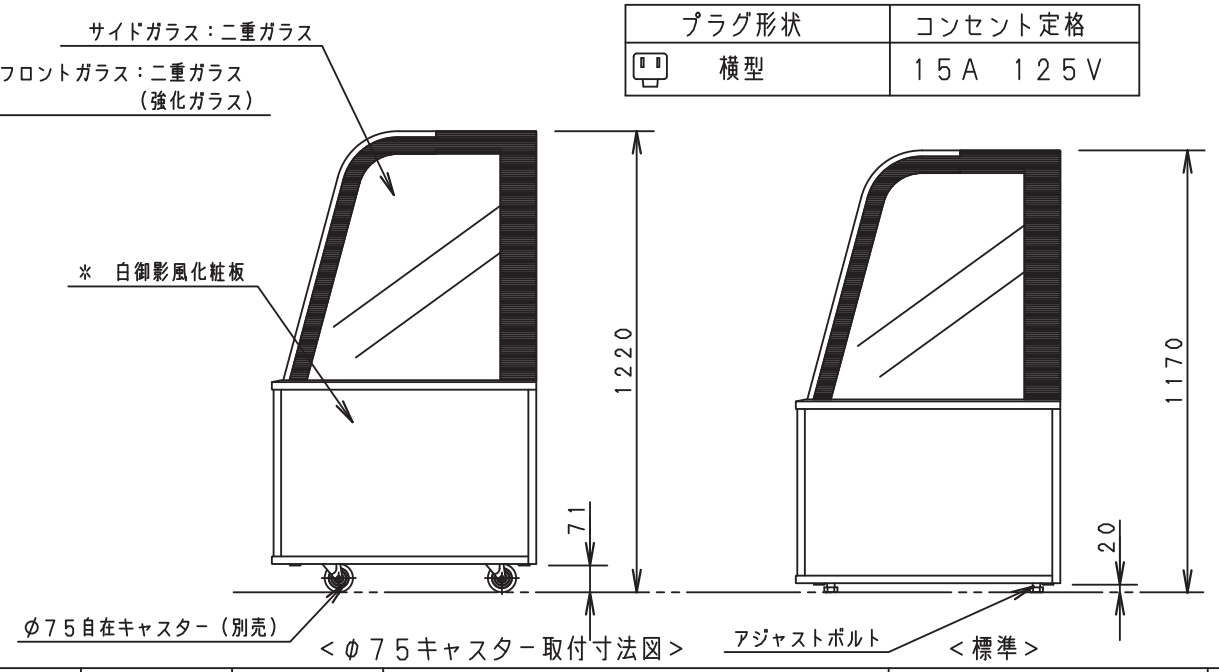

＜φ７５キャスター取付寸法図＞

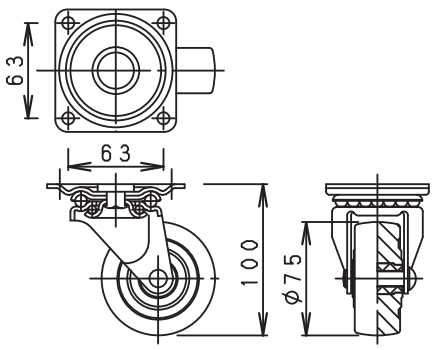

使用キャスター例
メーカー：ナンシンキャスター
型番：ＳＴＭ－７５ＶＡ
（ストッパー無し）
ＳＴＭ－７５ＶＡ　Ｓ－２
（ストッパー付）

製品名	洋菓子ショーケース		
品番	ＳＲＭ－ＨＧ５２ＫＮ		
キャビネット 寸法	幅	奥行	高さ
外形	１４９０	７００	１１７０
内形	---	---	---
有効内容積	３６５Ｌ		
外箱	図面覧に記載		
内箱	ステンレス鋼板 白塗装ガラス		
断熱材	発泡ポリウレタン		
扉	背面引戸 二重ガラス２枚扉		
冷凍サイクル 圧縮機	全密閉型		
電動機	公称出力６００Ｗ		
冷媒	Ｒ－４０４Ａ		
冷却器	フィンチューブ型強制循環式		
送風機	冷却器用　２Ｗ　×　３ 凝縮器用　１０Ｗ 前面ガラス防露用　４Ｗ		
温度計	デジタル温度計 （ＳＥＣ－ＤＰ２４００ＫＪ－Ｂ）		
コントローラ	マイコンコントローラ （ＳＥＣ－Ｃ２４００ＫＪＴ）		
凝縮器	フィンチューブ型強制空冷式		
照明	昼白色　４０Ｗｘ３		
性能	庫内温度： ２～２５℃（ＯＦＦ点制御） 庫内湿度：７０％（庫内温度５℃のとき） 外気　２７℃　７０％時		
電気特性 電源	単相１００Ｖ		
周波数 Hz	５０／６０		
消費電力 W	９５２／１０３８		
電流 A	１０．３／１０．７		
力率 －	０．９２／０．９７		
放熱量 w	（２３９２）／（２４１３）		
付属品	ドレンタンク　２個		
製品質量	約２４５Ｋｇ		

SANYO　三洋電機株式会社

APPROVALS	DESIGN	SCALE	整理番号	使用側板	製品コード	８４８－３６９－３５
Ｓ．オナイ ０５．１１．０１	Ｆ．ミズノ ０５．１１．０１	Ａ３サイズ １／２０	ＳＲＭ－ＨＧ５２ＫＮ－０１ 作成日　０５．１０．１１（Ｆ．ミズノ）		品番	ＳＲＭ－ＨＧ５２ＫＮ

CAD 00