No.	品　名 NAME	台数 QUANTITY	型　式 MODEL ・ 寸　法 MEASUR
	ブリームシリーズ　ガスコンロ台		BWG-096

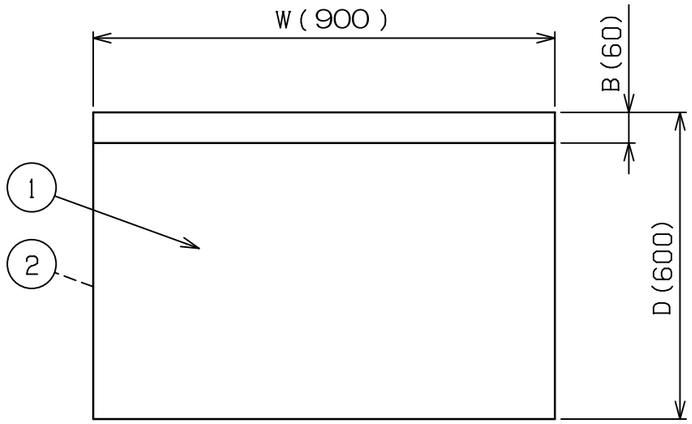

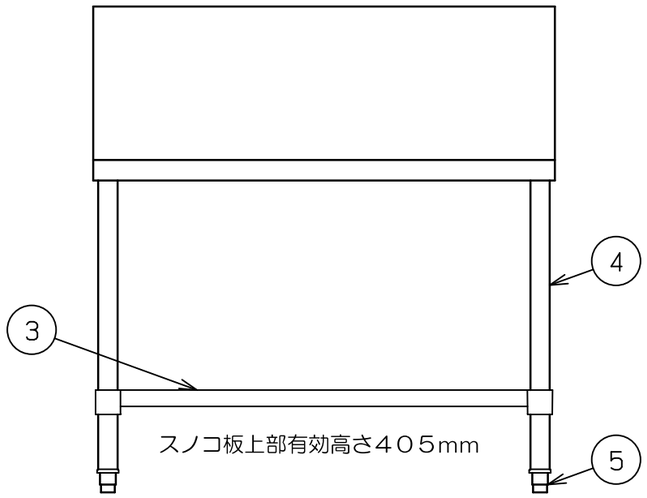

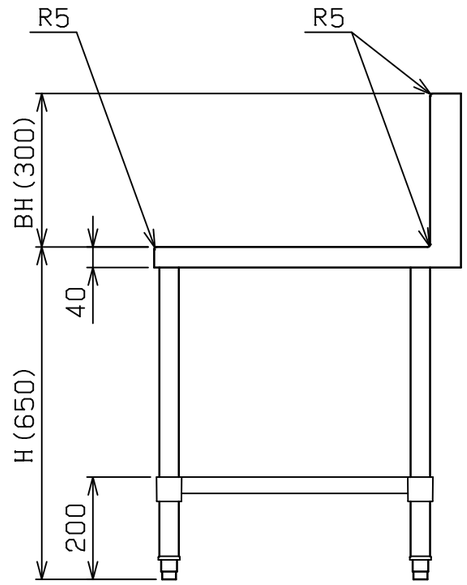

型式＼寸法	W	D	H	BH	B
BWG−064	600	450	650	250	50
BWG−074	750	450	650	250	50
BWG−094	900	450	650	250	50
BWG−124	1200	450	650	250	50
BWG−066	600	600	650	300	60
BWG−076	750	600	650	300	60
BWG−096	900	600	650	300	60
BWG−126	1200	600	650	300	60
BWG−156	1500	600	650	300	60
☆BWG−067	600	750	650	300	60
☆BWG−097	900	750	650	300	60
☆BWG−127	1200	750	650	300	60

☆印は準規格品です。

部番	品　名	材　質	備　考
1	トップ	SUS430	t１．０　No.4仕上
2	トップ補強	ボンデ	t１．２
3	スノコ板	SUS430	t１．０　No.4仕上
4	脚	SUS304	t１．０　φ３８
5	アジャスト	SUS304	

※　改善の為、仕様及び外観を予告なしに変更することがあります。

業務用総合厨房機器メーカー
株式会社マルゼン
MARUZEN　CO.,LTD.

変更事項 ALTERATION	縮尺 SCALE	日付 DATE	図番 DRAWING No.	工事名 TITLE	備考 REMARKS
	1/12	・　・	01461		

検図 CHECK	設計 DESIGN	製図 DRAW	営業担当 CHARGE	図面名称 DRAWING CORD	承認印 APPROVED
				ブリームシリーズ　ガスコンロ台	

2009. 8