| No. | 品　名 NAME | 台数 QUANTITY | 型　式 MODEL ・ 寸　法 MEASUR |
|---|---|---|---|
| | ブリームシリーズ　二槽シンク | | BS2-126 |

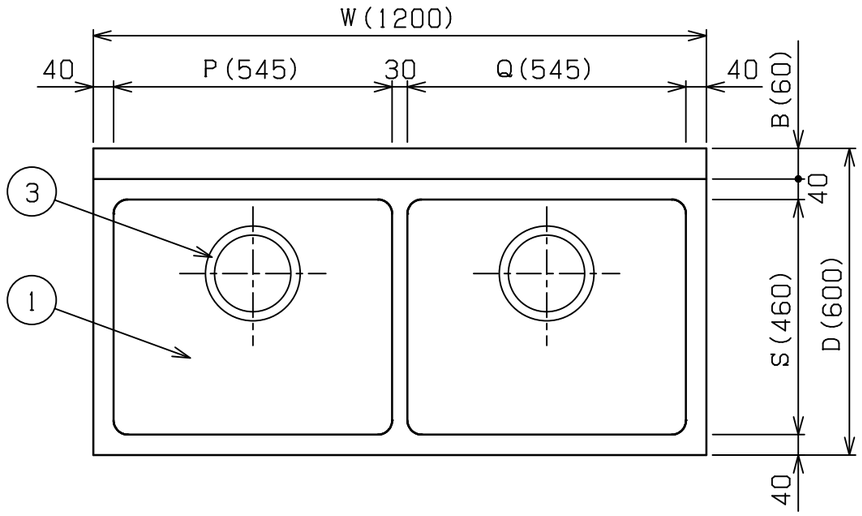


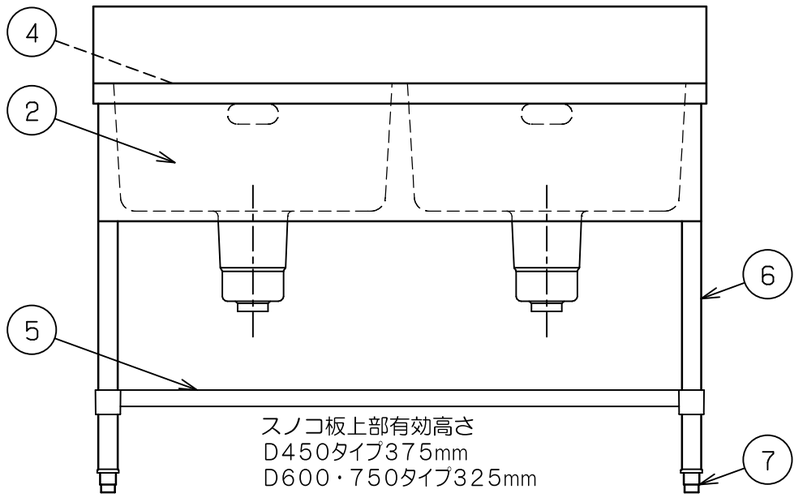


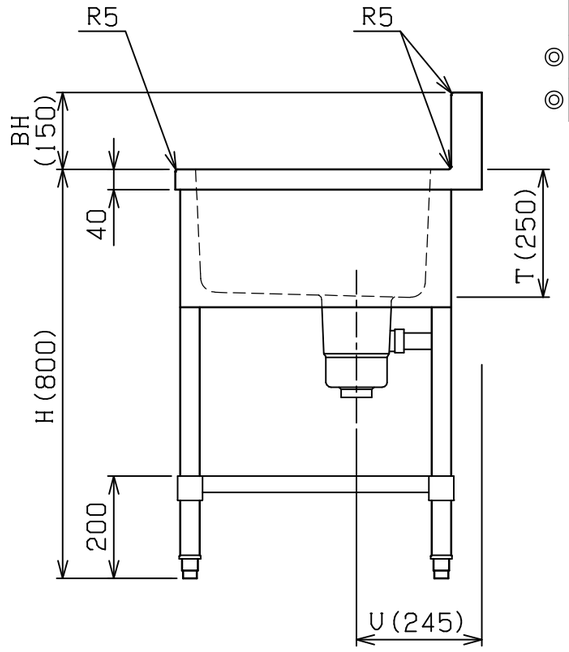


| | 型式＼寸法 | W | D | H | BH | B | P | Q | S | T | U |
|---|---|---|---|---|---|---|---|---|---|---|---|
| | BS2−094 | 900 | 450 | 800 | 100 | 50 | 395 | 395 | 320 | 200 | 205 |
| | BS2−104 | 1000 | 450 | 800 | 100 | 50 | 445 | 445 | 320 | 200 | 205 |
| | BS2−124 | 1200 | 450 | 800 | 100 | 50 | 545 | 545 | 320 | 200 | 205 |
| | ☆BS2−154 | 1500 | 450 | 800 | 100 | 50 | 695 | 695 | 320 | 200 | 205 |
| | BS2−096 | 900 | 600 | 800 | 150 | 60 | 395 | 395 | 460 | 250 | 245 |
| | BS2−106 | 1000 | 600 | 800 | 150 | 60 | 445 | 445 | 460 | 250 | 245 |
| | BS2−126 | 1200 | 600 | 800 | 150 | 60 | 545 | 545 | 460 | 250 | 245 |
| ◎ | BS2−156 | 1500 | 600 | 800 | 150 | 60 | 695 | 695 | 460 | 250 | 245 |
| ◎ | ☆BS2−186 | 1800 | 600 | 800 | 150 | 60 | 845 | 845 | 460 | 250 | 245 |
| | ☆BS2−127 | 1200 | 750 | 800 | 150 | 60 | 545 | 545 | 610 | 250 | 245 |
| | BS2−137 | 1300 | 750 | 800 | 150 | 60 | 595 | 595 | 610 | 250 | 245 |
| ◎ | BS2−157 | 1500 | 750 | 800 | 150 | 60 | 695 | 695 | 610 | 250 | 245 |
| ◎ | ☆BS2−187 | 1800 | 750 | 800 | 150 | 60 | 845 | 845 | 610 | 250 | 245 |

☆印は準規格品です。

※W１８００は６本脚となります。

| 部番 | 品　名 | 材　質 | 備　考 |
|---|---|---|---|
| 1 | トップ（シンク） | SUS430 | t１．０　No.4仕上<br>（◎印型式はt１．２） |
| 2 | 化粧板 | SUS430 | t０．６　No.4仕上 |
| 3 | 排水金具 | | ５０Ａ　別表参照 |
| 4 | オーバーフロー | 塩ビ | 金具：SUS304 |
| 5 | スノコ板 | SUS430 | t１．０　No.4仕上 |
| 6 | 脚 | SUS304 | t１．０　φ３８ |
| 7 | アジャスト | SUS304 | |

| 品　名 | 適用機種 | 備　考 |
|---|---|---|
| 排水金具 | D４５０タイプ | φ１１４小キングドレン<br>（ポリプロピレン） |
| | D６００タイプ<br>D７５０タイプ | φ１８６キングドレン<br>（ポリプロピレン） |

※　改善の為、仕様及び外観を予告なしに変更することがあります。

業務用総合厨房機器メーカー

株式会社マルゼン

MARUZEN　CO.,LTD.

| 変更事項 ALTERATION | 縮尺 SCALE | 日付 DATE | 図番 DRAWING No. | 工事名 TITLE | 備考 REMARKS |
|---|---|---|---|---|---|
| | 1/12 | ・　・ | 01586 | | |

| 検図 CHECK | 設計 DESIGN | 製図 DRAW | 営業担当 CHARGE | 図面名称 DRAWING CORD | 承認印 APPROVED |
|---|---|---|---|---|---|
| | | | | ブリームシリーズ　二槽シンク | |

2009．8